GUIDA RAPIDA

LRS Advanced™

Limb Reconstruction System

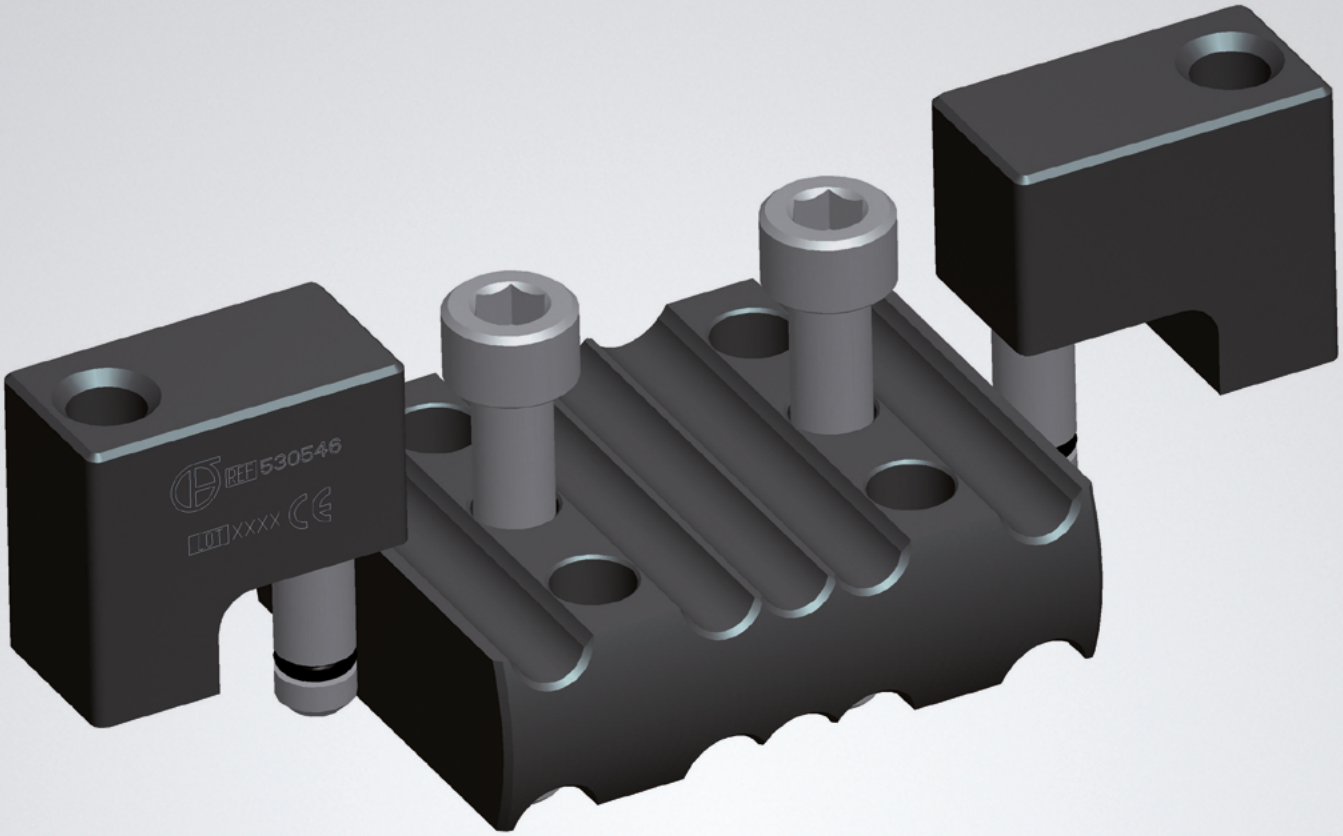

ORTHOFIX®
ORTHOPEDICS

Consultare le istruzioni per l'uso PQREC del prodotto, le istruzioni per l'uso PQSCR dello strumentario correlato e dei dispositivi impiantabili Orthofix e le istruzioni per l'uso PQRMD dei dispositivi medicali riutilizzabili per le istruzioni su come utilizzare il prodotto.

Morsetto Sandwich LRS ADVanced

53548 Morsetto Sandwich LRS ADVanced, altezza 8 mm

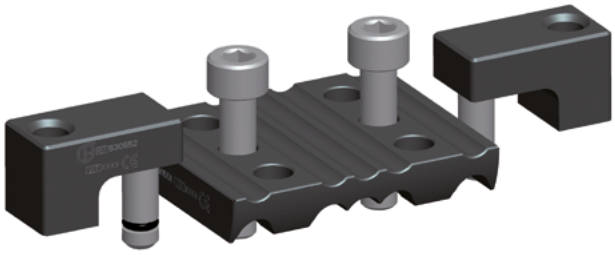

53547 Morsetto Sandwich LRS ADVanced, altezza 15 mm

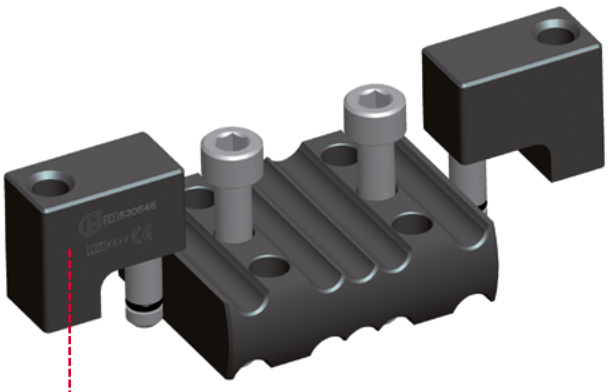

Attacco per il Compressore-Distrattore con Clicker

Il morsetto Sandwich viene inserito tra la base e il coperchio di un morsetto retto ADV LRS per sollevare la posizione dell'inserimento della vite al di sopra della barra. Sono disponibili due modelli di morsetto Sandwich, a seconda dello spostamento causato dalla curvatura del femore: 8mm (53548) e 15mm (53547). Questo morsetto è utile quando il femore è curvo al fine di consentire il posizionamento delle viti del morsetto mediale nel centro dell'osso. Viene utilizzato con le viti di bloccaggio del morsetto più lunghe per consentirne il fissaggio alla barra. Vengono fornite le parti per l'estensione (attacchi delle unità di compressione-distrazione) per il posizionamento dei moduli di compressione-distrazione.

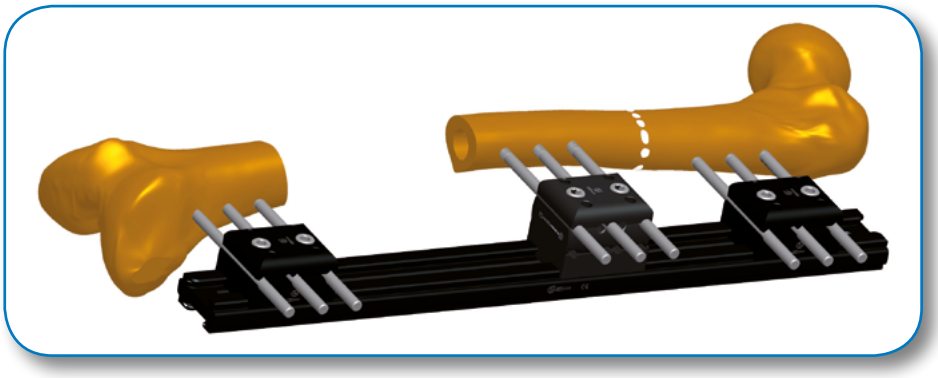

Controllare il corretto posizionamento dei morsetti sulla slitta per garantire una presa ottimale delle viti nell'osso i attraverso i morsetti prossimale, distale e centrale.

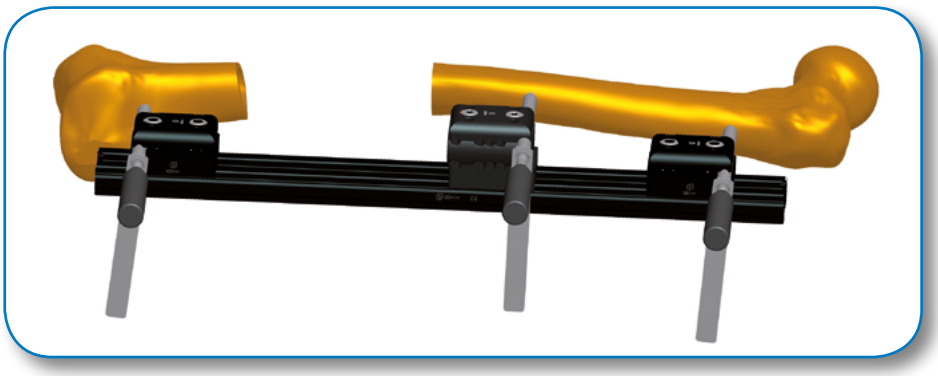

Dopo aver controllato la posizione dei morsetti sulla slitta, mantenere in posizione la slitta mentre vengono inserite le viti ossee utilizzando la tecnica standard.

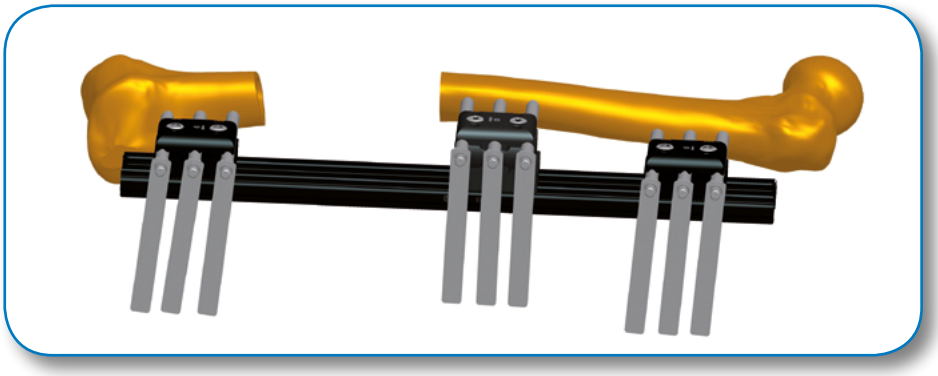

Gli attacchi del Distrattore-Compressore con Clicker vengono applicati sul coperchio del morsetto retto. Si può ora inserire il Compressore-Distrattore con Clicker.

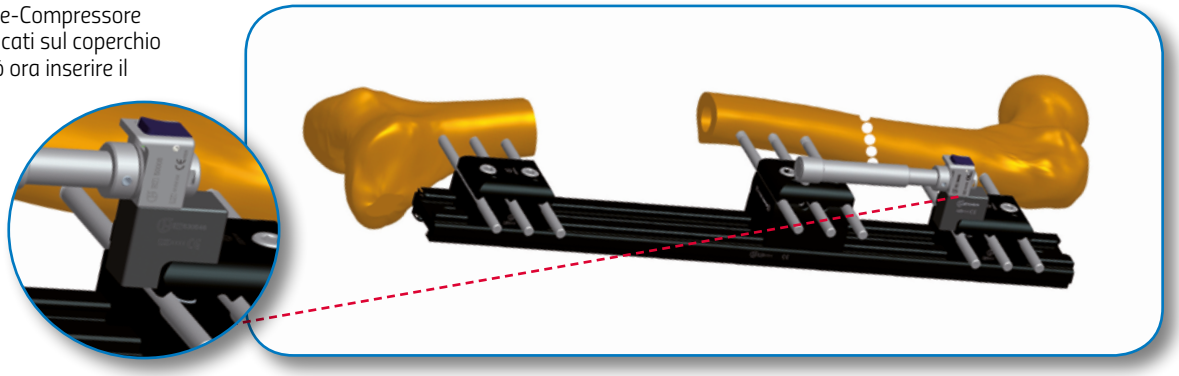

Fare riferimento alle "Istruzioni per l'uso" fornite con il prodotto per informazioni specifiche su indicazioni d'uso, controindicazioni, avvertenze, precauzioni, effetti indesiderati e sterilizzazione.

Le istruzioni elettroniche per l'uso sono disponibili sul sito Web http://ifu.orthofix.it

Istruzioni elettroniche per l'uso - Requisiti minimi per la consultazione:
- Connessione Internet (56 Kbit/s)
- Dispositivo in grado di visualizzare file PDF (ISO/IEC 32000-1)
- Spazio su disco: 50 MB

È possibile richiedere una copia cartacea gratuita all'assistenza clienti
(consegna entro 7 giorni): tel.: +39 045 6719301, fax: +39 045 6719370
e-mail: customerservice@orthofix.it

Attenzione: la legge federale degli Stati Uniti limita la vendita del dispositivo ai medici o su prescrizione medica. L'utilizzo della procedura chirurgica corretta è responsabilità dell'operatore sanitario. Le tecniche operatorie descritte sono da intendersi esclusivamente come linee guida a scopo informativo. Ogni chirurgo deve valutare l'appropriatezza di una tecnica in base alla propria formazione medica e alla propria esperienza in ambito medico.

Prodotto da:
ORTHOFIX Srl
Via Delle Nazioni 9, 37012 Bussolengo
(Verona) Italia
Telefono +39 045 6719000
Fax +39 045 6719380
www.orthofix.com

Rx Only

CE 0123

Distribuito da:

Orthofix Srl

Via delle Nazioni, 9 - 37012 Bussolengo (VR)
Tel. +39 045 6719300 - Fax +39 045 6719370

orthofix.com

LR-1003-QR-I1 BA 02/22 (0418427)

ORTHOFIX® ORTHOPEDICS