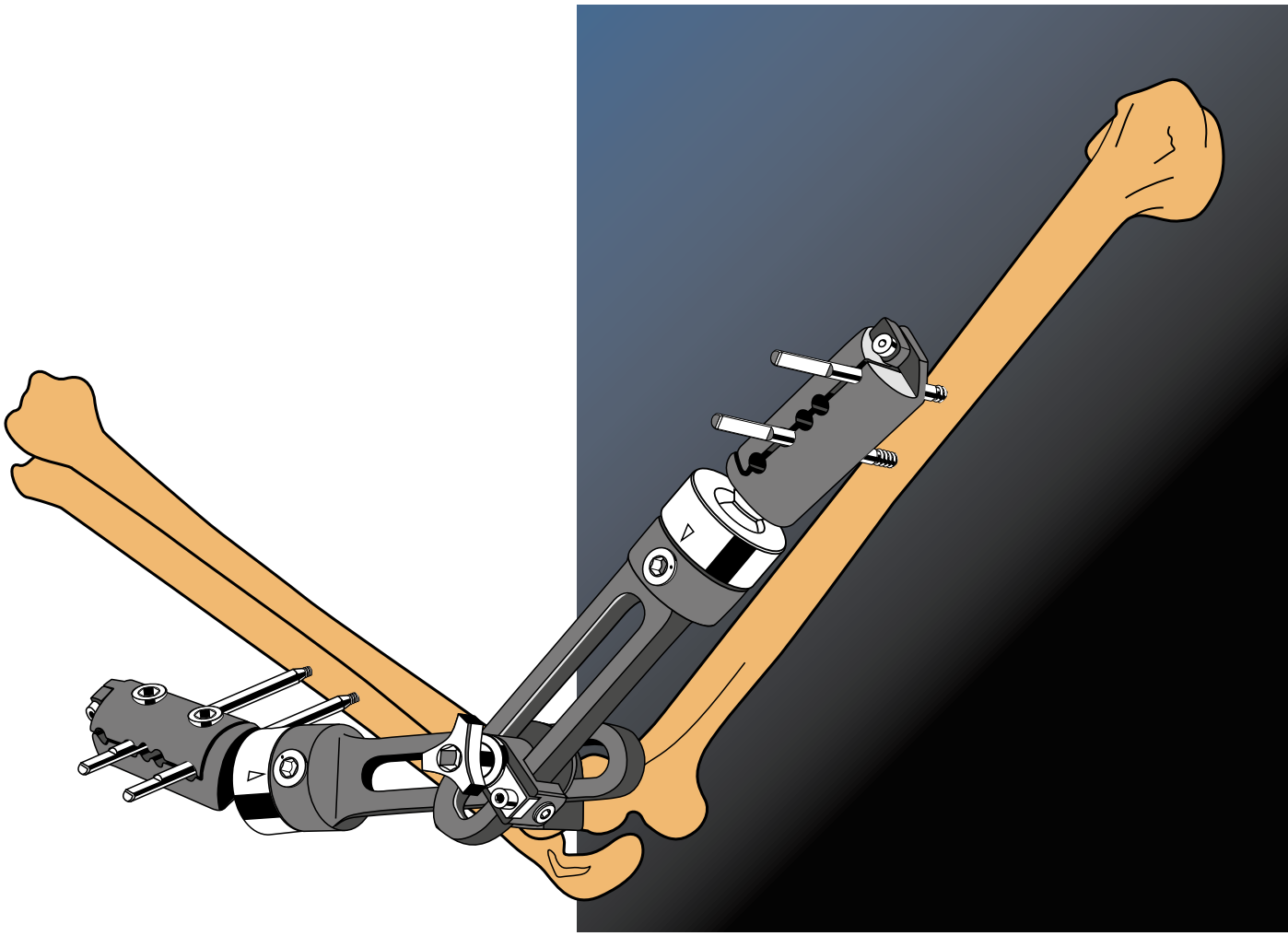

IL FISSATORE PER GOMITO

PARTE B: LA RIGIDITÀ POST-TRAUMATICA

13

ORTHOFIX®

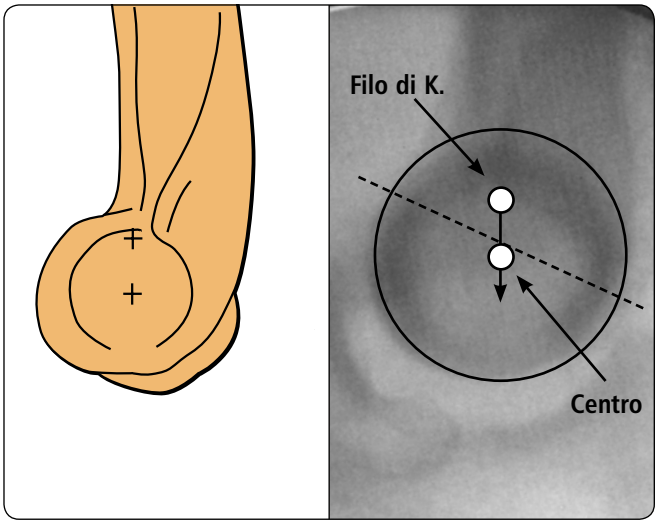

Consultare le istruzioni per l'uso PQEFS del prodotto, le istruzioni per l'uso PQSCR dello strumentario correlato e dei dispositivi impiantabili Orthofix e le istruzioni per l'uso PQRMD dei dispositivi medicali riutilizzabili per le istruzioni su come utilizzare il prodotto.

Inserire un filo di Kirschner da 2mm sul bordo prossimale della troclea come evidenziato sulla radiografia laterale. Dopo la distrazione il filo di Kirschner si troverà nel centro di rotazione.

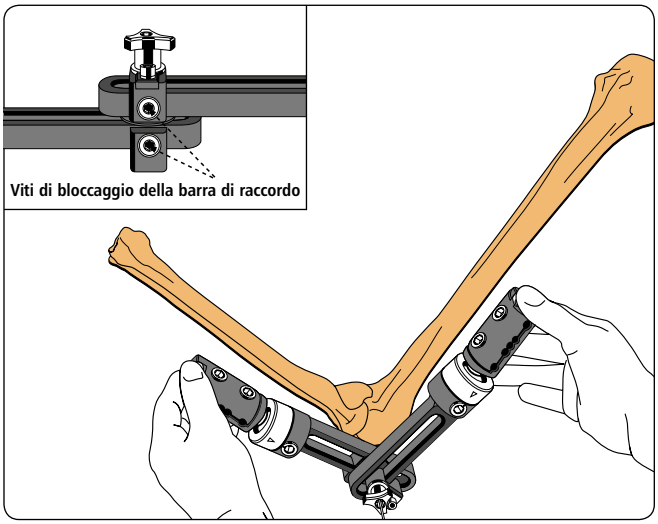

Far scivolare il fissatore sopra il filo di Kirschner da 2mm. Regolare la posizione della barra di raccordo omerale, in modo che vi sia uno spazio minimo di circa 15mm distalmente all'unità centrale.

A questo punto le viti di bloccaggio della barra di raccordo vengono strette provvisoriamente.

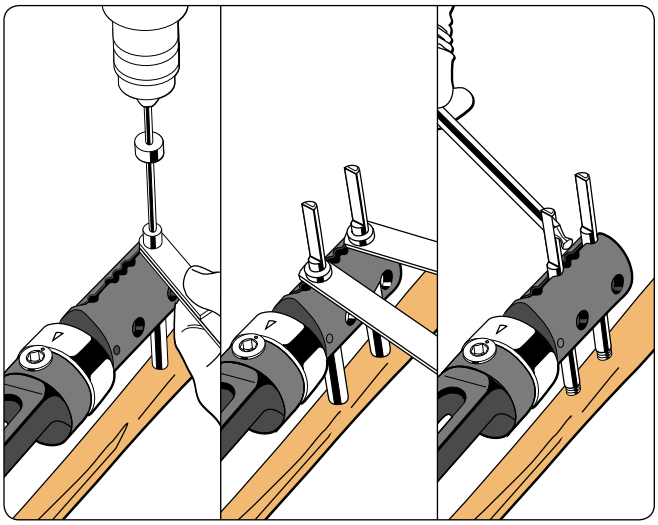

Esporre la superficie laterale dell'omero mediante dissezione dei tessuti con forbice a punte smusse, per evitare di danneggiare il nervo radiale.
Dopo aver eseguito una pre-perforazione con una punta perforatore da 4.8mm, inserire due viti da corticale 100/30 o 110/30 con diametro del filetto pari a 6-5mm.
Negli omeri di piccole dimensioni dove il diametro dell'osso è inferiore a 20mm, usare delle viti con un diametro della filettatura più piccolo, vale a dire 4.5-3.5mm.

La vite più prossimale deve essere posizionata nel punto di inserzione distale del muscolo deltoide.

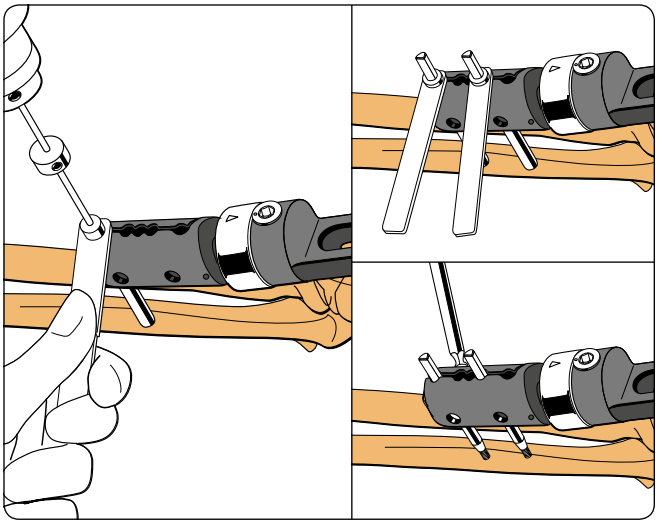

Tenendo l'avambraccio in posizione neutra, applicare le viti ulnari dal lato dorsale, posizionandole il più centralmente possibile per evitare di indebolire l'osso. Dopo una pre-perforazione con una punta perforatore da 3.2mm, inserire per prima la vite più distale. Usare sempre delle viti da corticale 120/20 oppure 100/20 con diametro del filetto di 4.5-3.5mm nelle sedi 1 e 4 del morsetto. è necessaria la presa di entrambe le corticali. Nei pazienti molto pesanti o in caso di grave rigidità del gomito, usare una terza vite.

Si consiglia l'esposizione a cielo aperto. Si deve usare un morsetto multiplanare se non è possibile posizionare entrambe le viti esattamente nel centro dell'asse dell'osso.

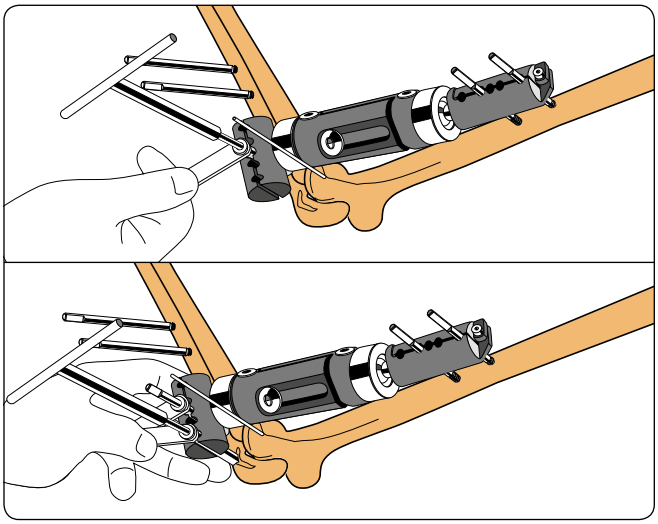

Rimuovere il fissatore e applicare un fissatore ProCallus standard sulle viti omerali, vicino alla cute. Dopo aver eseguito una pre-perforazione con una punta perforatore da 3.2mm, inserire due viti distali nell'ulna: quella più distale a livello del processo coronoideo e quella più prossimale a livello della fossa olecranica. Usare delle viti da corticale 120/20 con diametro di 4.5-3.5mm.

ATTENZIONE: durante l'inserimento della vite, non penetrare nelle articolazioni per non danneggiarle.

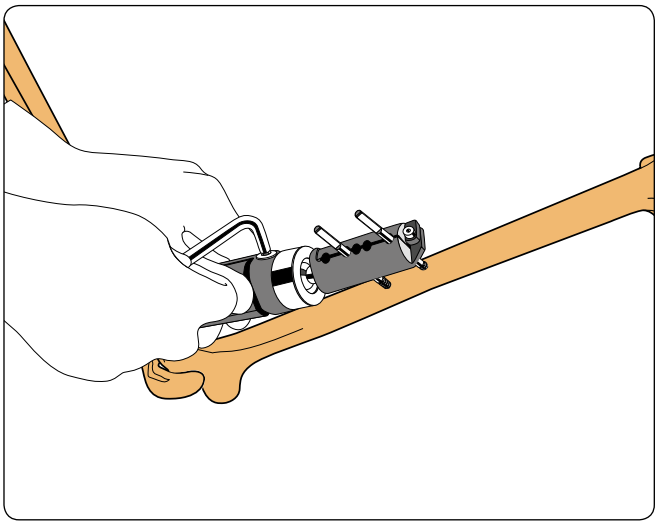

Stringere le viti di fissaggio e gli eccentrici con una chiave esagonale da 6mm.

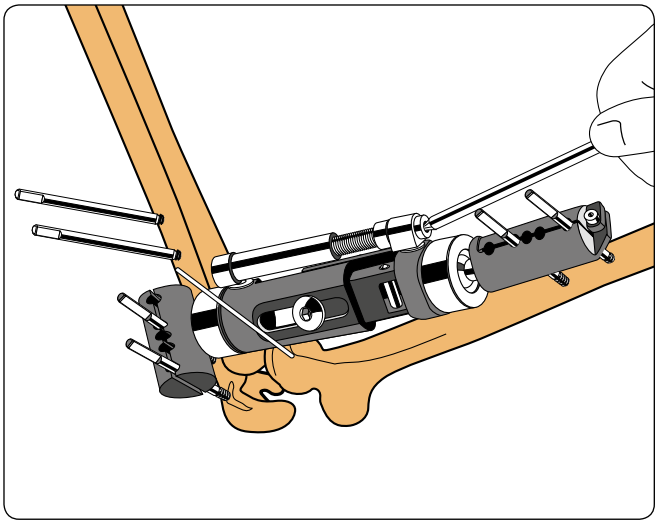

Inserire l'unità di compressione-distrazione e tenendo allentato il grano di bloccaggio del corpo centrale, esercitare lentamente una distrazione articolare di 15mm per 10 minuti. Interrompere la distrazione e successivamente esercitarla di nuovo.

PRECAUZIONE: qualora non fosse possibile ottenere l'apertura dell'articolazione, considerare il rilascio dei tessuti molli.

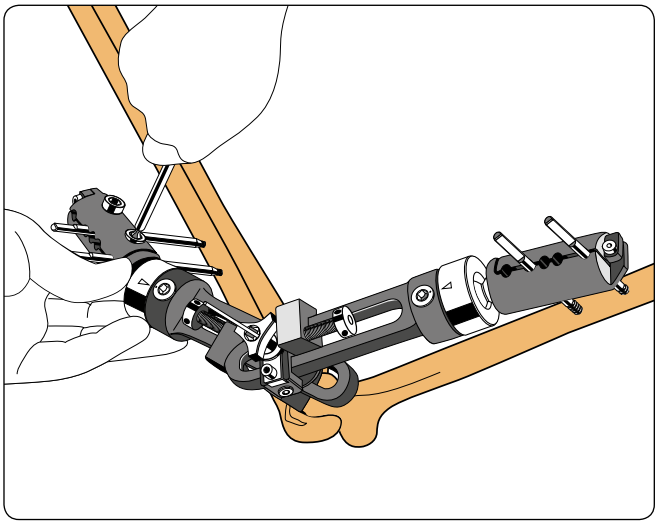

Rimuovere il fissatore ProCallus e le viti ulnari prossimali. Riapplicare il fissatore per gomito sopra il filo di Kirschner. Stringere il morsetto omerale e quello ulnare con una chiave esagonale da 6mm evitando di piegare il filo di Kirschner.

Saranno necessari due piccoli distrattori, da applicare uno per ogni barra di raccordo con la vite per la distrazione completamente allentata, in modo che il corpo del distrattore sia a contatto con l'unità di connessione centrale.

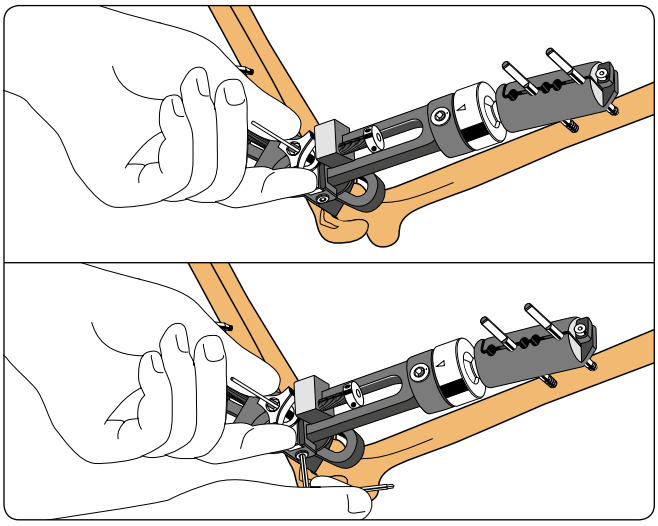

Bloccare il grano triangolare e successivamente ciascuna delle viti di bloccaggio delle barre di raccordo.

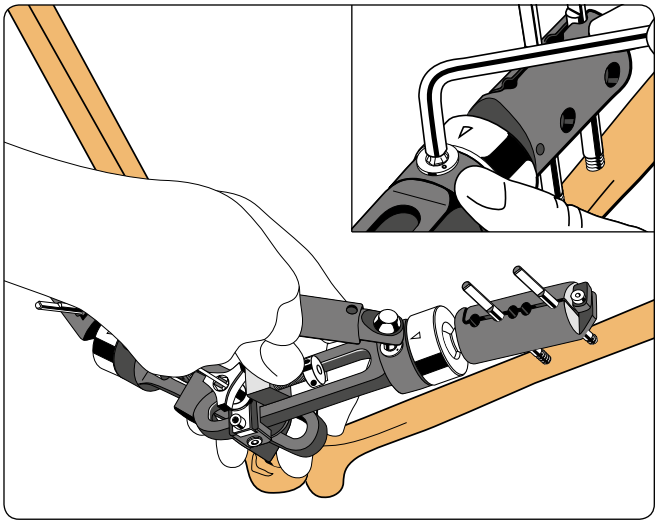

Stringere gli eccentrici con una chiave esagonale da 6mm ed infine bloccarli con una chiave dinamometrica.

Seguire attentamente questi passaggi, altrimenti le barre di raccordo possono piegarsi oppure bloccarsi.

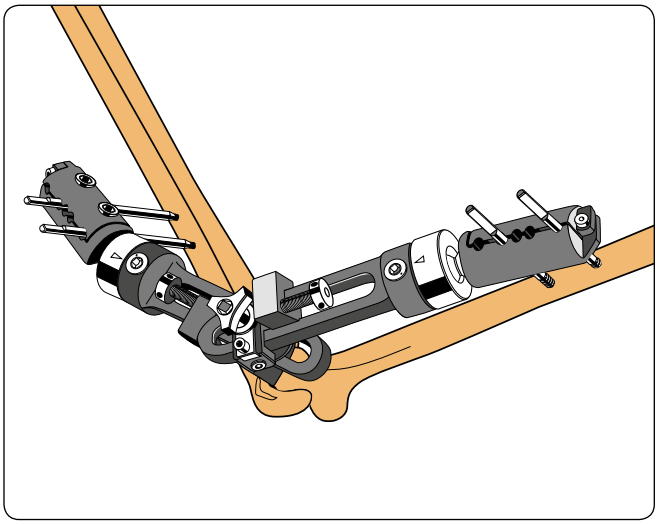

Rimuovere il filo di Kirschner da 2mm. Verificare che il piccolo distrattore omerale sia a contatto con l'unità centrale, stringere la sua vite di bloccaggio e contrassegnare la posizione sia del distrattore che dell'unità di connessione centrale sulla barra di raccordo.

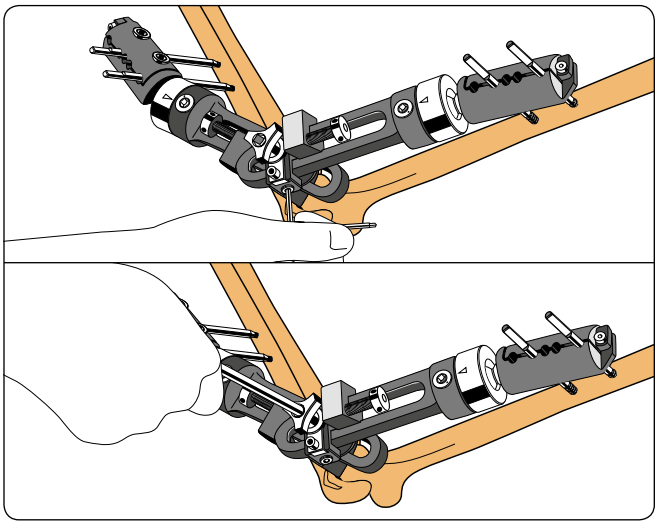

Allentare la vite di bloccaggio della barra di raccordo omerale e il grano triangolare.

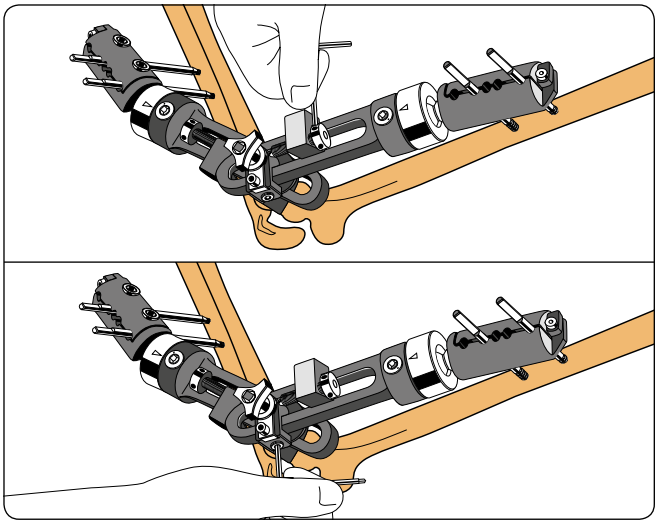

Esercitare una distrazione pari a 12mm (lunghezza totale della vite del piccolo distrattore). Stringere la vite di bloccaggio della barra di raccordo omerale.

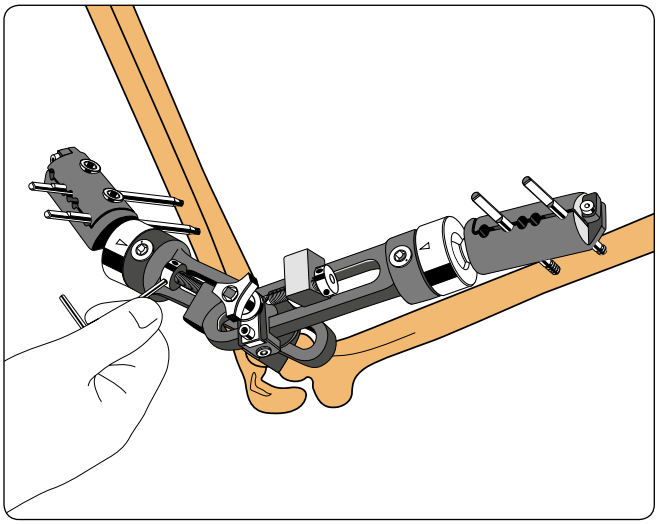

Se il processo coronoideo viene a contatto con la troclea, occorre usare il piccolo distrattore ulnare per allontanarlo dall'omero, esercitando una distrazione di 2-3mm.

In caso di contatto della punta dell'olecrano, si deve montare il piccolo distrattore sulla barra di raccordo ulnare prossimalmente all'unità di connessione centrale. Per far ciò la vite di distrazione deve essere rimossa e inserita dall'altro lato del corpo del distrattore.

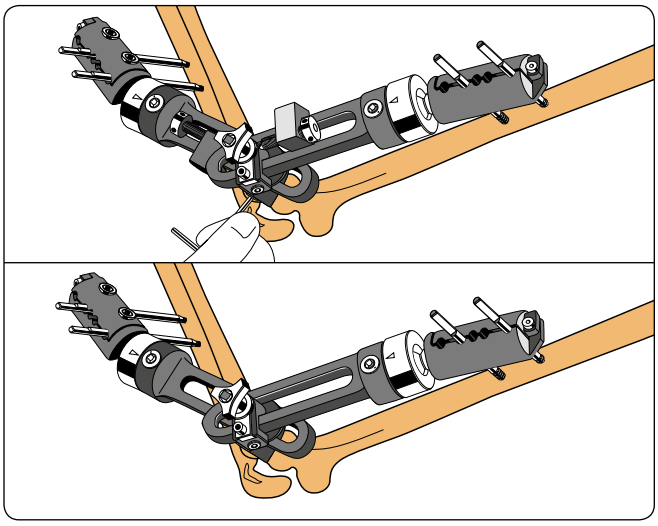

Rimuovere entrambi i piccoli distrattori dopo aver stretto la vite di bloccaggio della barra di raccordo ulnare.

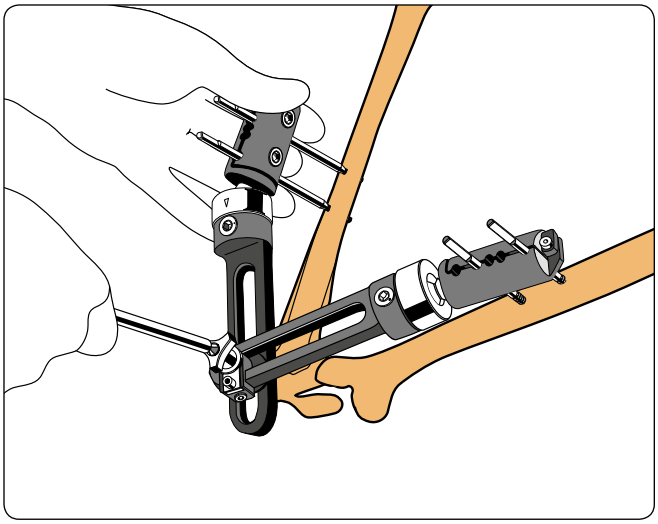

Verificare la flessione e l'estensione. Si può migliorare l'arco di movimento nel tempo con l'unità di compressione-distrazione. Bloccare il fissatore in posizione di flessione pari a 100°-110°.

PRECAUZIONE: in genere si raccomanda di effettuare la decompressione del nervo ulnare. Nella contrattura di flessione, è meglio raggiungere l'estensione completa in maniera graduale nel periodo post-operatorio, poiché i nervi mediano e radiale, così come l'arteria brachiale, potrebbero essere interessati da un'estensione immediata.

Le istruzioni elettroniche per l'uso sono disponibili sul sito Web
http://ifu.orthofix.it

Istruzioni elettroniche per l'uso - Requisiti minimi per la consultazione:
- Connessione Internet (56 Kbit/s)
- Dispositivo in grado di visualizzare file PDF (ISO/IEC 32000-1)
- Spazio su disco: 50 MB

È possibile richiedere una copia cartacea gratuita all'assistenza clienti
(consegna entro 7 giorni): tel.: +39 045 6719301, fax: +39 045 6719370
e-mail: customerservice@orthofix.it

Prodotto da:
ORTHOFIX Srl
Via Delle Nazioni 9, 37012 Bussolengo (Verona) Italia
Telefono +39 045 6719000, Fax +39 045 6719380

CE 0123

Distribuito da:

Orthofix Srl

Via delle Nazioni, 9 - 37012 Bussolengo (VR)
Tel. +39 045 6719300 - Fax +39 045 6719370

Attenzione: la legge federale degli Stati Uniti limita la vendita del dispositivo ai medici o su prescrizione medica. L'utilizzo della procedura chirurgica corretta è responsabilità dell'operatore sanitario. Le tecniche operatorie descritte sono da intendersi esclusivamente come linee guida a scopo informativo. Ogni chirurgo deve valutare l'appropriatezza di una tecnica in base alla propria formazione medica e alla propria esperienza in ambito medico. Per informazioni complete o indicazioni per l'uso, controindicazioni, avvertenze, precauzioni e informazioni sulle reazioni avverse e sulla sterilizzazione visitare il sito Web www.Orthofix.com/IFU.

ORTHOFIX®

www.orthofix.com

PG 13B I1 EA 12/21 (0417966)