NOTE DI TECNICA OPERATORIA

Snodo LRS ADV per Anello Sheffield

Codice Prodotto 53570

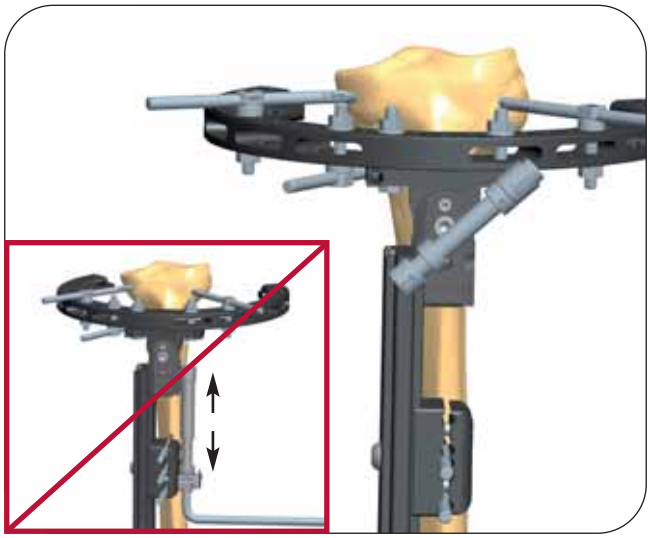

Questo morsetto non è indicato per procedure di allungamento osseo e non deve mai essere soggetto a forze di allungamento.

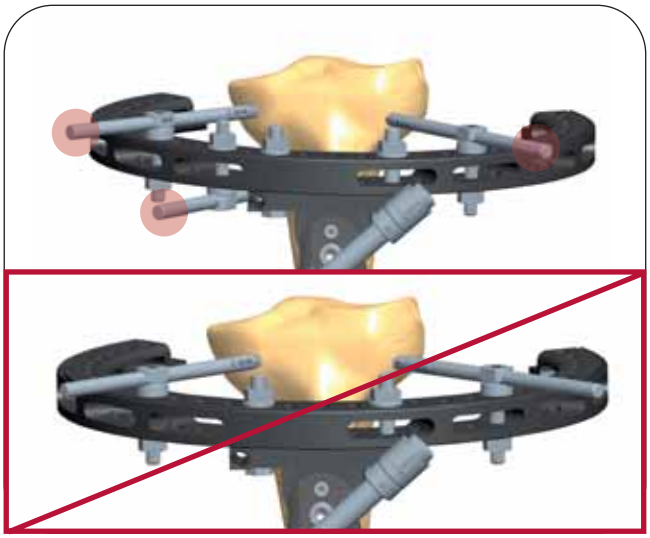

Può essere utilizzato per correzioni angolari graduali o in acuto purchè vengano utilizzate un minimo di 3 viti ossee connesse all'anello per garantire stabilità rotazionale, con due viti ossee inserite al di sopra ed una vite inserita al di sotto dell'anello.

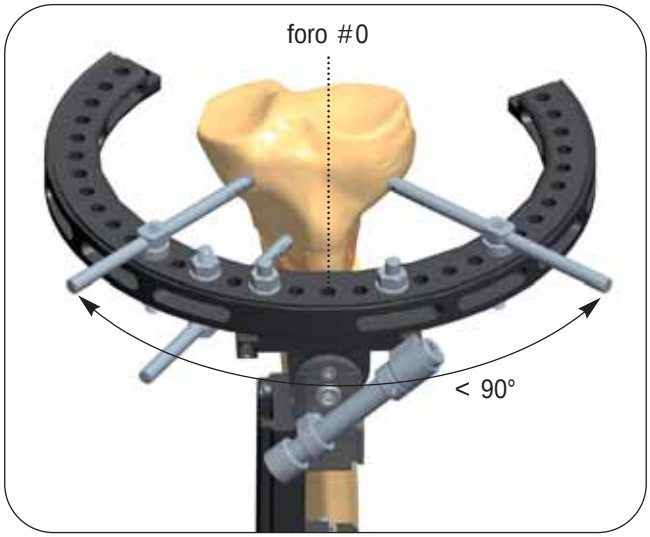

Le viti ossee più esterne devono essere inserite ad un angolo di circa ma non superiore di 90gradi. Questo significa inserire ciascuna vite ossea nel foro numero 6 in un anello di 150 mm di diametro, o 5 in tutti gli anelli di diametro maggiore, su ciascun lato del foro numero 0 al di sopra del centro di rotazione dello snodo.

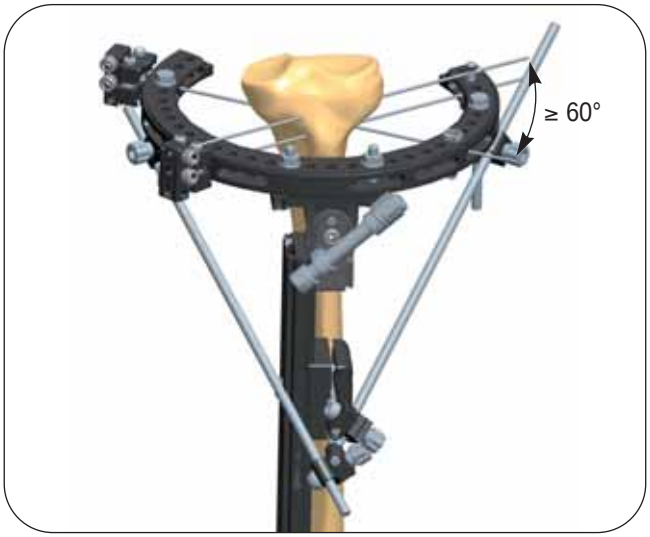

Può essere utilizzato anche con un minimo di 3 fili di Kirschner tensionati con un angolo di incrocio dei fili di almeno 60 gradi, ma solo in casi di correzione acuta, purchè si aggiungano delle barre di rinforzo all'impianto dopo la correzione.

NOTE DI TECNICA OPERATORIA

Morsetto T-Garches LRS ADV

Codice Prodotto 53031

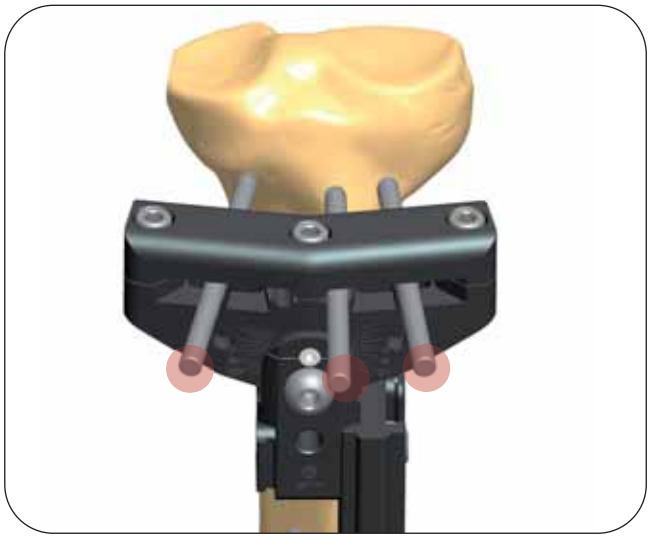

Il morsetto T-Garches deve essere utilizzato sempre con 3 viti ossee per garantire una stabilità sufficiente.

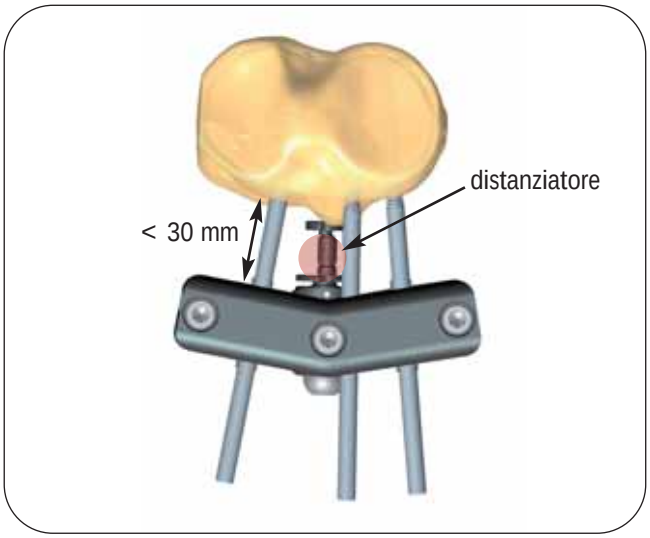

Questo morsetto deve essere posizionato ad una distanza di 20 mm dall'osso (mai maggiore di 30 mm). E' necessario l'utilizzo di uno spaziatore per assicurare un corretto posizionamento del morsetto.

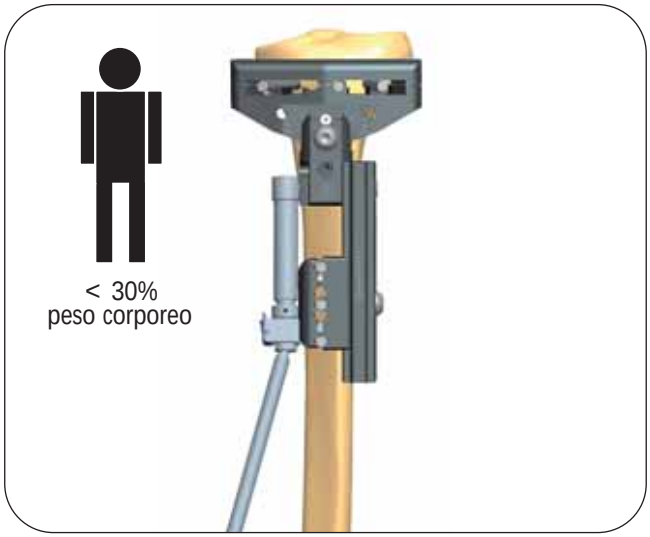

Durante la procedura di allungamento, il paziente non deve caricare più del 30% del suo peso corporeo.

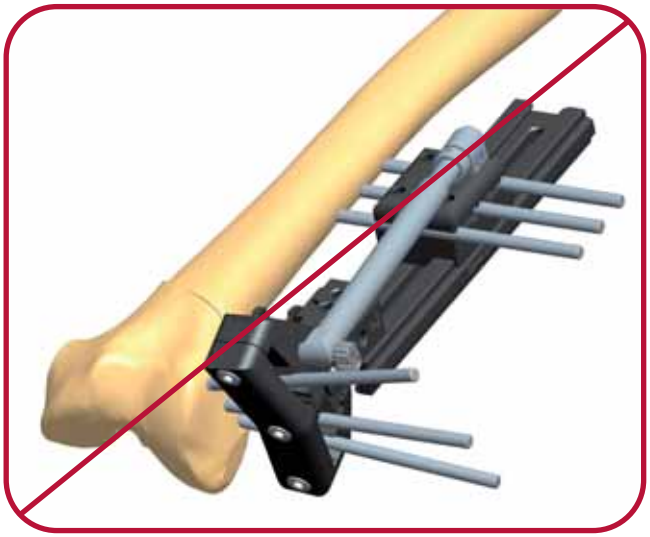

Questo morsetto non deve essere utilizzato per la correzione del procurvato/recurvato in deformità di femore.

CE 0123

www.orthofix.com

LR-0906-PL-I1 BA 06/14

Distributore:

Orthofix Srl

Via delle Nazioni, 9 - 37012 Bussolengo (VR)
Tel. +39 045 6719300 - Fax +39 045 6719370

ORTHOFIX